КАТАЛОГ КЛАПАНОВ CLACK

АКВАМАСТЕР гк г.Краснодар www.aquamaster.net.ru info@aquamaster.net.ru
мегафон +7 928-660-01-90 мтс +7 988-602-60-48 +7 (861) 279-10-01

Clack®

О компании

Американская компания Clack Corporation была основана в 1947 году братьями Clack. Поначалу это было небольшое семейное предприятие по производству пластиковых изделий, используемых при сборке фильтров – это элементы водоподъёмных и распределительных узлов фильтра, кожухи на баки давления, реагентные баки и другая продукция. Несколько позже компания Clack сама приступила к выпуску водоочистительного оборудования, первым экземпляром которого стал управляющий клапан, выпущенный в 1993 году.

На сегодняшний день Clack Corporation – это огромная корпорация с мировым именем, имеющая свои представительства и производственные цеха не только в США, но и в других странах мира, включая Европу и страны СНГ.

Огромной популярностью во всём мире пользуются корпусные системы очистки воды Clack, позволяющие быстро и эффективно проводить водоподготовку, как в бытовых, так и в промышленных условиях.

Продукция компании Clack Corporation является одной из самых инновационных в отрасли и отличается высокой степенью автоматизации. К числу наиболее популярных продуктов Clack можно отнести блоки управления бытовых и промышленных фильтров для очистки воды, корпуса и различные аксессуары для бытовых и промышленных систем водоподготовки.

Инженеры компании, опираясь на последние достижения в области водоподготовки, непрерывно совершенствуют продукты компании и расширяют их ассортиментный перечень. Большое внимание компания Clack уделяет ассортименту, надежности и качеству своей продукции, что в значительной мере помогло ей занять лидирующие позиции на рынке оборудования для водоподготовки.

Содержание

Клапаны Clack

Клапаны WS.....5
Комплектующие.....7

Управляющие клапаны Clack

Управляющие клапаны Clack (США) - это полностью автоматические управляющие клапаны, обеспечивающие управление всеми режимами умягчителей, фильтров и обезжелезивателей.

Применяются для систем водоподготовки в жилых домах, коттеджах, малых и больших промышленных объектах. Устанавливаются на корпуса фильтров установок обезжелезивания, умягчения, а также на сорбционые фильтры.

Клапаны управления Clack предназначены для регулирования работы различных фильтров очистки воды, а также умягчителей. Способ осуществления регенерации чаще всего – по установленному таймеру или счетчику.

Отличительными преимуществами клапанов Clack являются простота конструкции, легкость использования и установки, поэтому у вас не возникнет никаких дополнительных хлопот, связанных с эксплуатацией контроллера.

Серия	V1	V125	V15	V2
Пропускная способность в рабочем режиме ($м^3/ч$)	6,1	7,7	14,7	26,1
Пропускная способность при обратной промывке ($м^3/ч$)	6,1	7,3	12,4	18,2
Диаметр горловины напорного бака (дюйм)	2,5	2,5	4	4
Высота клапана над горловиной бака (мм)	187	187	191	216
Вес (кг)	2	2	9,5	13

Clack®

Тип контроллера	TC	EI	CI	EQ	RR
Количество кнопок управления	3	4	5	5	5
Наличие русского языка интерфейса	✗	✗	✗	✓	✓
Многоцветный экран с подсветкой и точечной матрицей	✗	✗	✗	✓	✗
Монохромный экран без подсветки	✓	✓	✓	✗	✓
Подсветка кнопок	✗	✗	✗	✓	✗
Отображение данных по сервисной службе с названием компании и контактными телефонами	✗	✗	✗	✓	✗
Наличие двух свободно программируемых реле	✗	✗	✓	✓	✓
Двойной выход для подключения NHWB и/или MAV (альтернатора)	✗	✓	✓	✓	✓
Отдельный контакт для подсоединения расходомера	✗	✓	✓	✓	✓
"Две возможности проведения регенерации: немедленная, отложенная по времени"	✓	✗	✗	✗	✗
Четыре возможности проведения регенерации: немедленная, отложенная по времени, немедленная по объему пропущенной воды,отложенная по объему пропущенной воды	✗	✓	✓	✓	✓
10 заводских настроек для регенерации с жестко заданной последовательностью и продолжительностью (за исключением времени заполнения бака для реагента.)	✓	✓	✗	✗	✗
Произвольная программа регенераций	✗	✗	✓	✓	✓

Комплектующие

Код	Модель	Описание	По-зи-ция
	V3175CI-01	Передняя панель	1
	V3175EI-01	Передняя панель	2
	V3175TC-01	Передняя панель	3
	V3108CI	Плата управления	4
	V3108EI	Плата управления	5
	V3108TC	Плата управления	6
	V3106-01	Скобка привода и пружинный зажим	7
	V3107	Мотор	8
	V3110	Ведущая шестерня 12x36 в корпусе	9
	V3003	Счетчик (в сборе)	10
	V3118-01	Турбина счетчика	11
	V3003-01	Заглушка счетчика	12
	V3151	Гайка 1″ QC	13
	V3013	Смешивающий клапан (опция)	14
	V3176	Крышка инжектора	15
	V3177	Экран инжектора	16
	V3010-1C	Инжектор фиолетовый	17
	V3010-1E	Инжектор белый	
	V3010-1F	Инжектор синий	
	V3010-1G	Инжектор желтый	
	V3010-1Z	Заглушка камеры инжектора	18

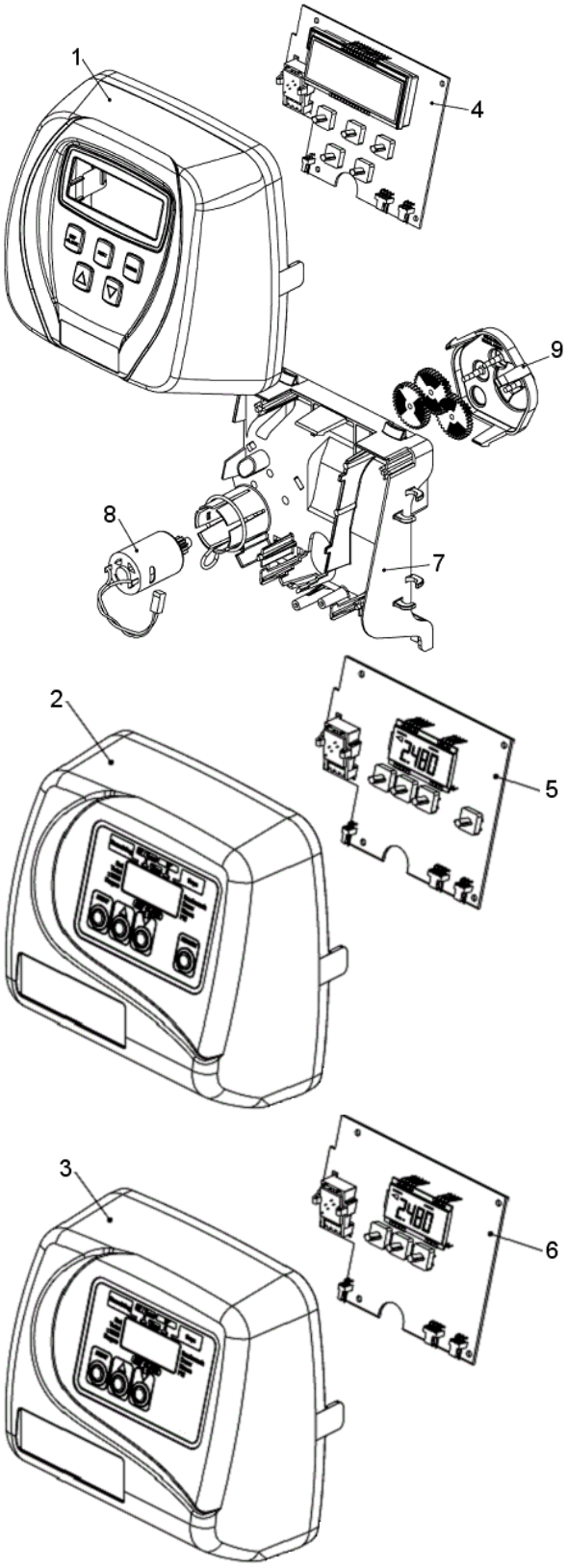

Код	Модель	Описание	По-зи-ция
	V3010-15A	Инжектор черный	19
	V3010-15D	Инжектор красный	
	V3010-15F	Инжектор синий	
	V3010-15H	Инжектор зеленый	
	V3010-15C	Инжектор фиолетовый	
	V3010-15E	Инжектор белый	
	V3010-15G	Инжектор желтый	
	V3010-15I	Инжектор оранжевый	
	V3010-15Z	Заглушка камеры инжектора	-
	V3404	Экран инжектора	21
	H4613	Уголок BLFC 1/2” (в сборе)	22
	V3195-01	Заглушка BLFC	23
	H4615	Скоба фиксирующая	24
	V3158-01	Дренажный уголок DLFC 3/4” (в сборе)	25
	V3159-01	DLFC Корпус ограничителя потока 3/4”	26
	V3162	Ограничитель потока для уголка DLFC 3/4”	27
	007 - 0,7 gpm (2,6 л/мин) 010 - 1,0 gpm (3,8 л/мин) 013 - 1,3 gpm (4,9 л/мин) 017 - 1,7 gpm (6,5 л/мин) 022 - 2,2 gpm (8,3 л/мин) 027 - 2,7 gpm (10,2 л/мин) 032 - 3,2 gpm (12,1 л/мин)		
	V3008-02	Дренажный фитинг DLFC 1” прямой	28

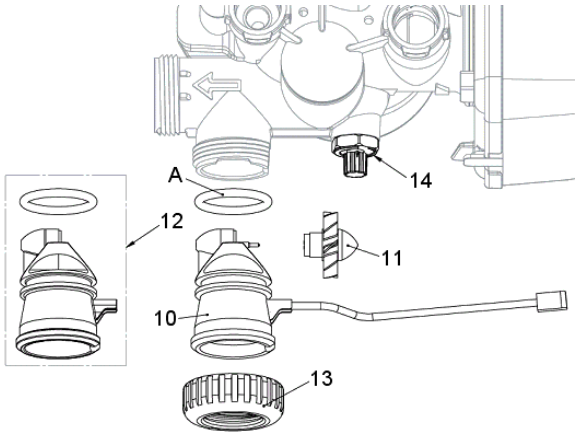

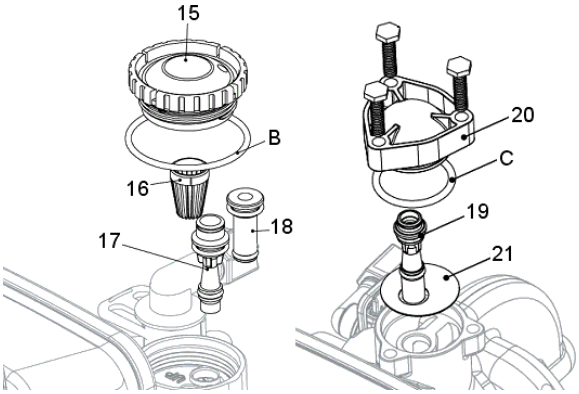

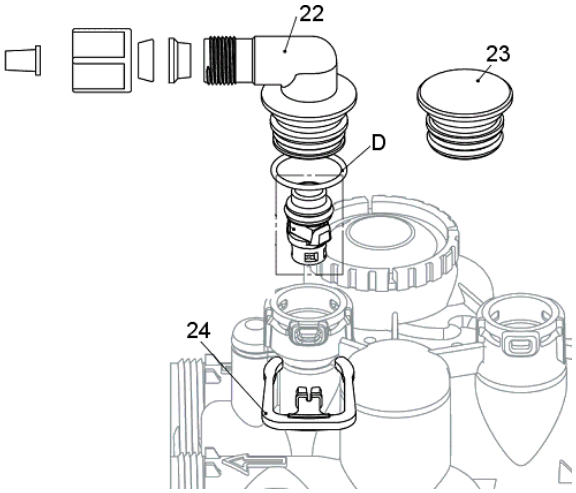

Код	Модель	Описание	По-зи-ция
	V3190	Ограничитель потока для фитинга DLFC 1” прямого	29
	090 - 9,0 gpm (34,1 л/мин) 100 - 10 gpm (37,9 л/мин) 110 - 11 gpm (41,6 л/мин) 130 - 13 gpm (49,2 л/мин) 150 - 15 gpm (56,8 л/мин) 170 - 17 gpm (64,4 л/мин) 200 - 20 gpm (75,7 л/мин) 250 - 25 gpm (94,5 л/мин)		
	V3001	Корпус клапана	30а
	WS1,25	Корпус клапана	30б
	V3400	Корпус клапана	31а
	WS2	Корпус клапана	31б
	V3178	Задняя пластина привода	32
	V3005	Сепаратор поршня	33
	V3430	Сепаратор поршня	34
	V3174	Поршень регенеранта	35
	V3011	Поршень нисходящего потока	36
	V3407	Поршнь нисходящего потока	37
	V3004	Насадка привода	38
	V3423	Шпонка задней пластины	39
	V3401 BSPT-01	Корпуса счетчика	40
	V3223	Зажим счетчика	41
	V3105	Кольцо O-ring 215	A,E,G
	V3152	Кольцо O-ring 135	B,C
	V3163	Кольцо O-ring 019	D
	V3180	Кольцо O-ring 337	F
	V3135	Кольцо O-ring 228	H
	V3419	Кольцо O-ring 347	I
	V3441	Кольцо O-ring 226	J

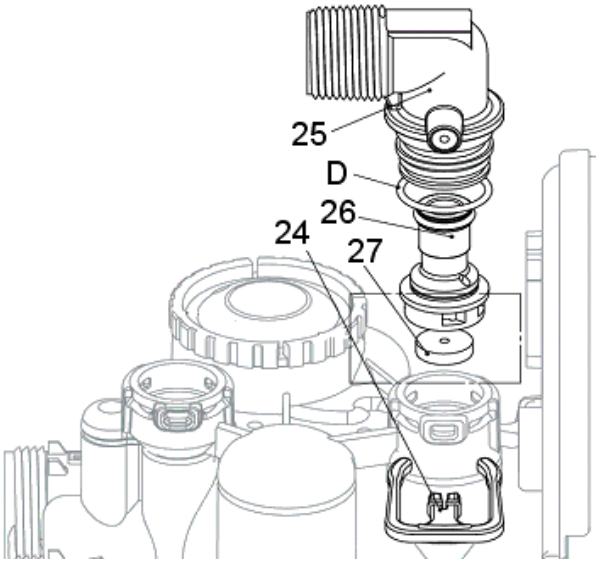

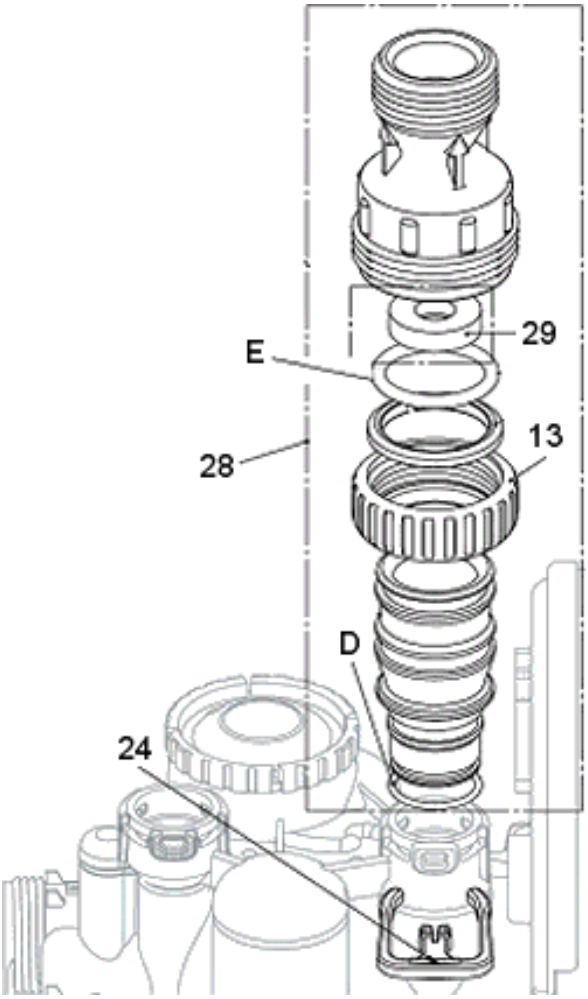

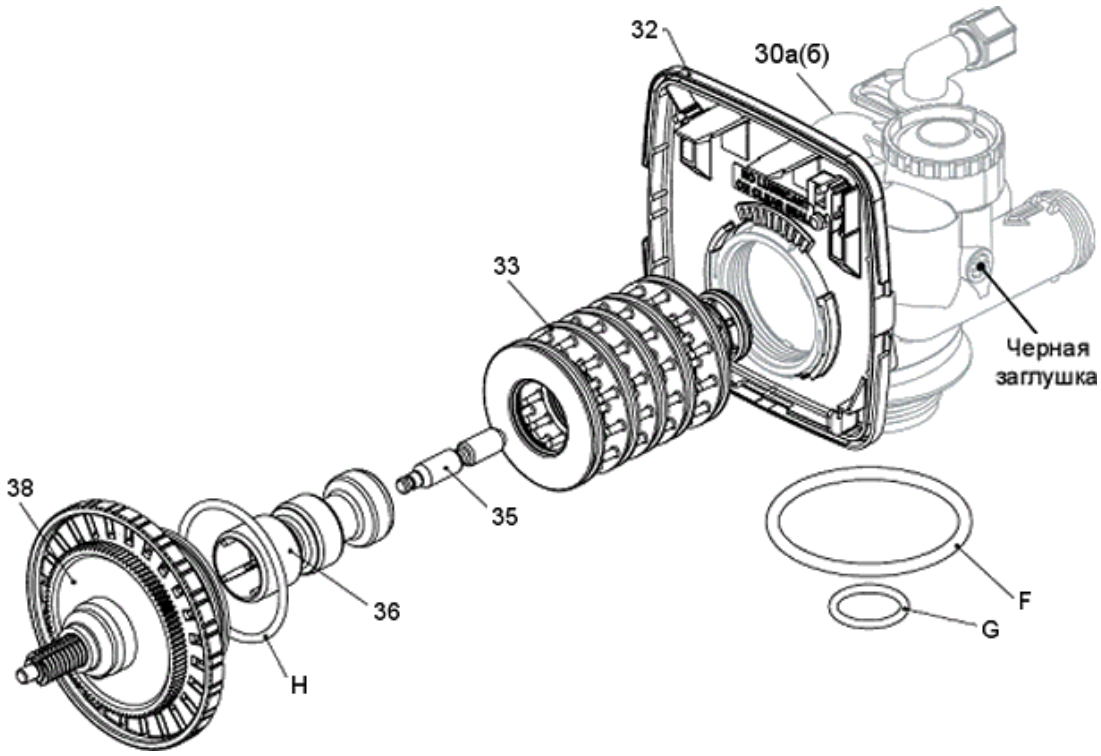
32
30а(б)
33
Черная
заглушка
38
35
36
H
F
G

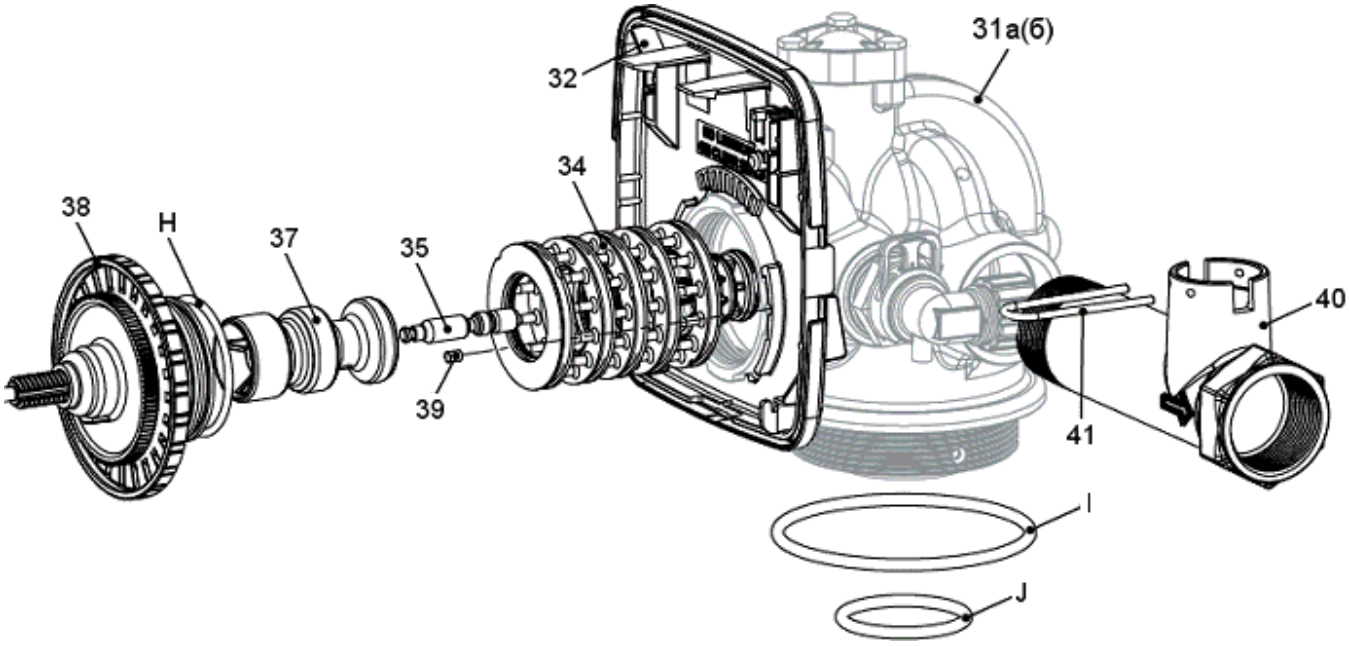
31а(б)
32
34
38
H
37
35
40
39
41
I
J

Код	Модель	Изображение	Код	Модель	Изображение
	Clack V3007-06 Фитинги присоединительные прямые			**Clack V3007-08** Фитинги присоединительные прямые WS-1,25	
	Clack V3007-16 Фитинги присоединительные угловые			**Clack V3009** Микропереключатель	
	Clack V3011 Поршень промывки (сверху вниз)			**Clack V3011-01** Поршень промывки (снизу вверх)	
	Clack V3014 Микропереключатель послед. регенерации V1			**Clack V3065** Сепаратор поршня 2″	
	Clack V3069FF-01 3-ходовой клапан MAV 1″/1,25″ FF			**Clack V3069MM-01** 3-ходовой клапан MAV 1″/1,25″ MM	
	Clack V3070FF Отсечной клапан для CI/EI			**Clack V3070FM** Отсечной клапан для CI/EI	

Код	Модель	Изображение	Код	Модель	Изображение
	Clack V3071BSPT клапан 3-ходовой 1.5″			**Clack V3076MM BSPT** клапан 3-ходовой 2″	
	Clack V3079BSPT 1 1/4″			**Clack V3080BSPT** 1 1/2″	
	Clack V3097FM 2х ходовой клапан 1,5″ для CI/EI			**Clack V3098FM** 2х ходовой клапан 2″ для CI/EI	
	Clack V3109 Крышка редуктора V1			**Clack V3150** уплот.кольцо (для фитин-гов)	
	Clack V3177 Колпачек конический камеры инжектора			**Clack V3175** Крышка кла-пана	
	Clack V3191-01 Фитинги Bypassvertical adapter asy			**Clack V3193** Ключ к кла-пану WS-1	

Код	Модель	Изображение	Код	Модель	Изображение
	Clack V3195 Заглушка реагентной линии			**Clack V3430** Сепаратор поршня 1,25”/1,5”	
	Clack V3003-01 Заглушка водосчетчика			**Clack V3003-02** Водосчетчик VTT1	
	Clack V3004 Шток поршня в сборе с колесом			**Clack V3005** Сепаратор поршня 1”	
	Clack V3006 Байпас			**Clack V3186 -** Блок питания WS-1	
	Clack V3474 Кабель Twin Alternating, 3,6 м			**Реагентный уголок 3/8”**	
	Фитинги присоединительные PP32			**Clack V3010-1** Инжекторы	